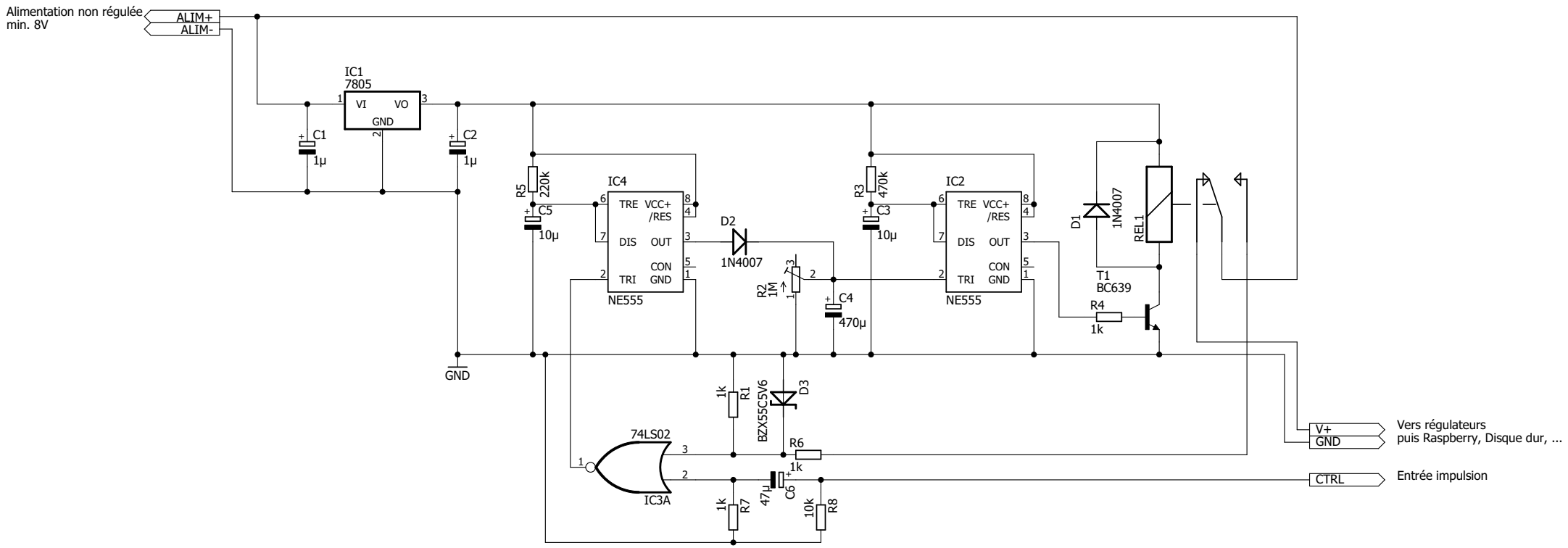


# Circuit reset automatique en cas de plantage de RaspberryPi

Auteur: Jelora
Date: 13/08/2017