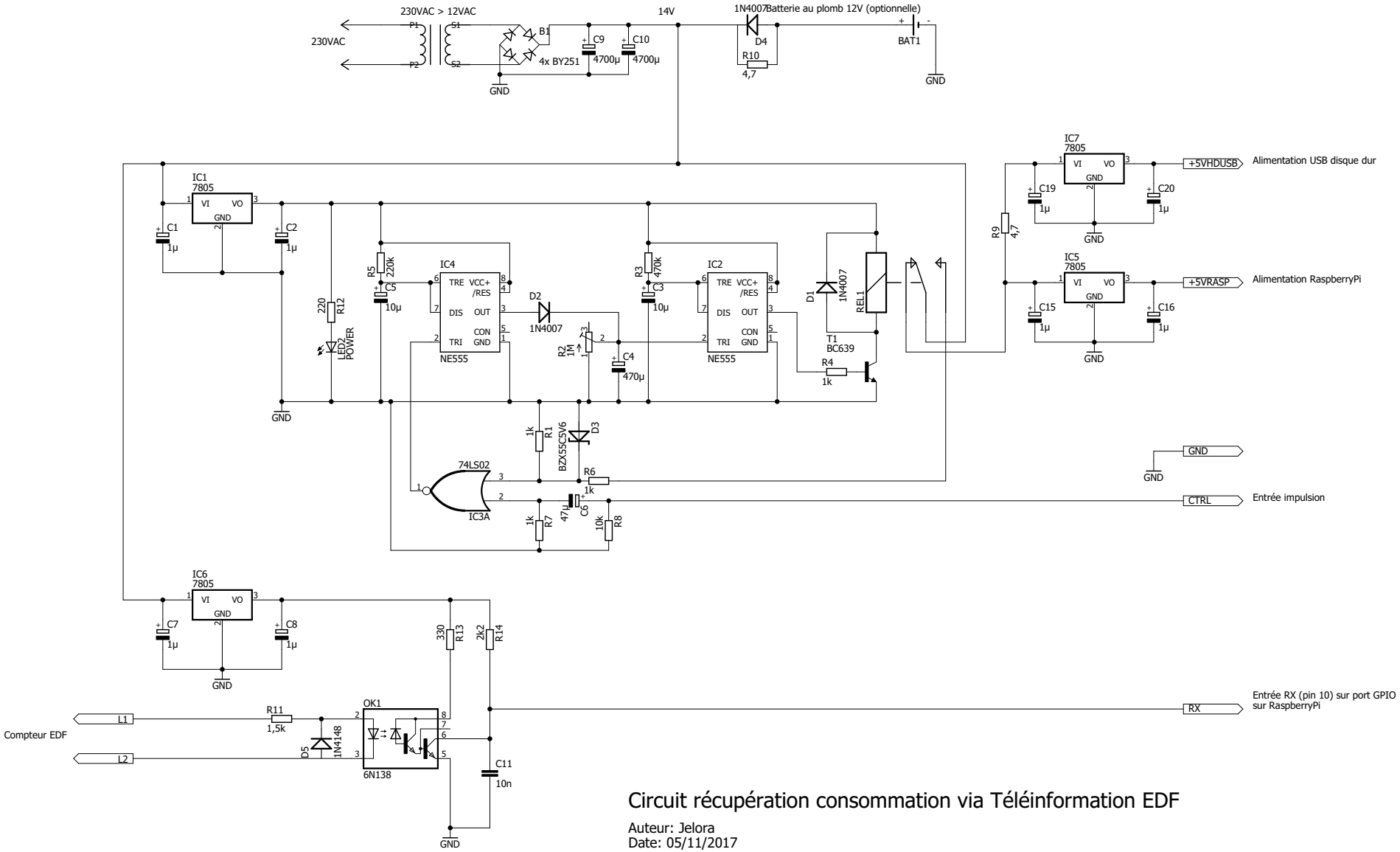

Circuit récupération consommation via Téléinformation EDF

Auteur: Jelora
Date: 05/11/2017