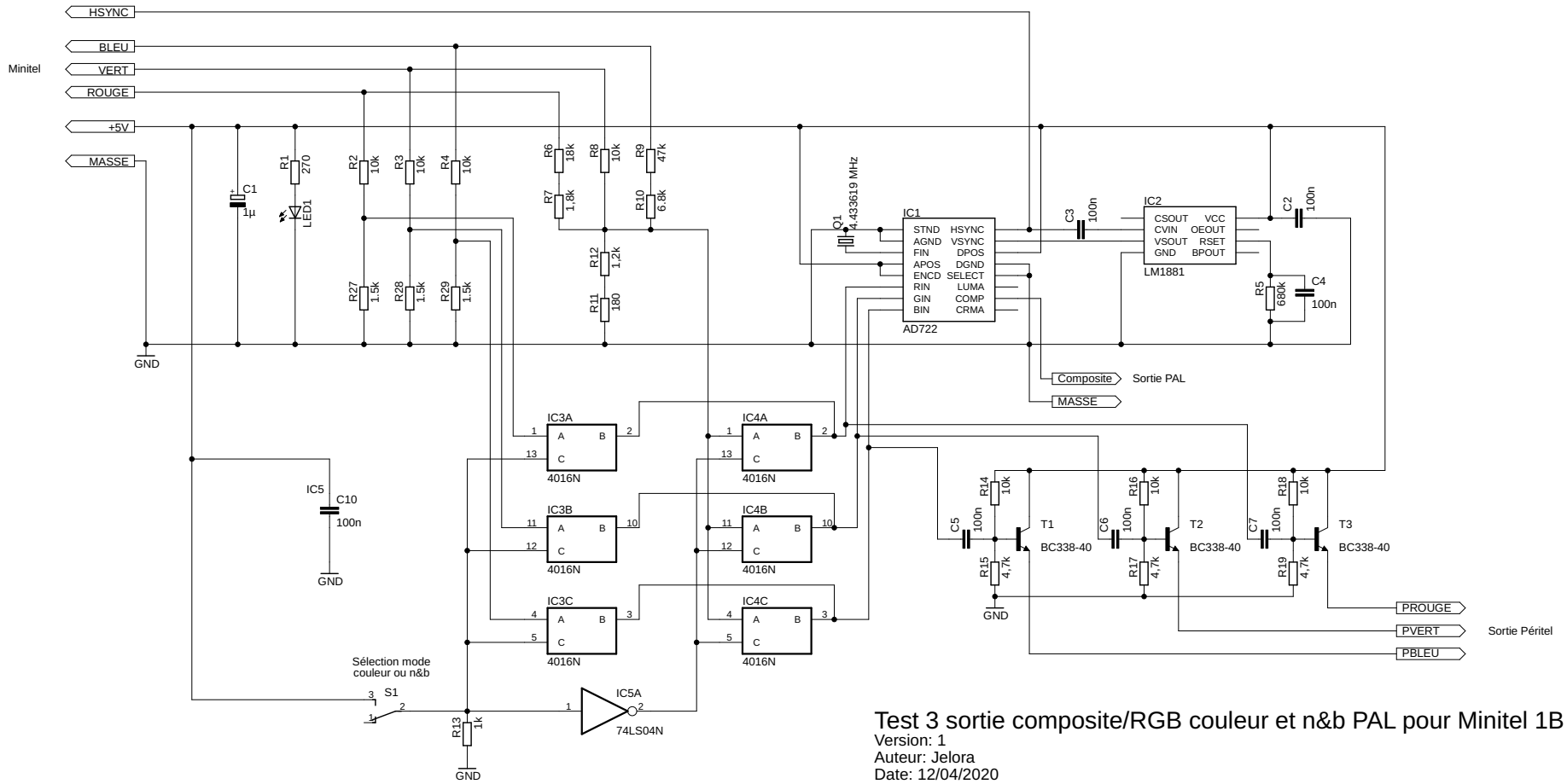

Test 3 sortie composite/RGB couleur et n&b PAL pour Minitel 1B

Version: 1
Auteur: Jelora
Date: 12/04/2020